BIFOLD 15 kg

ISO 9001:2000

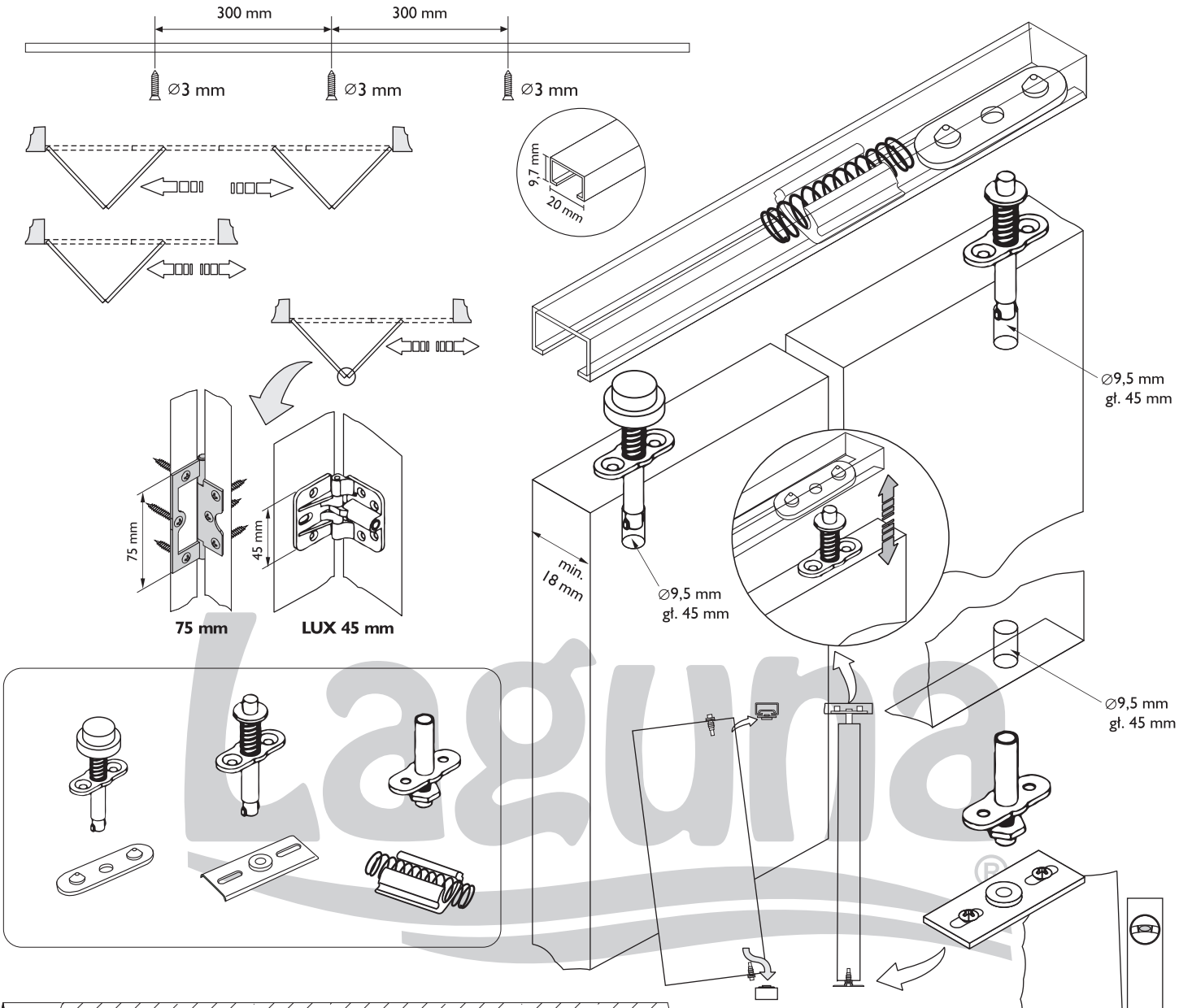

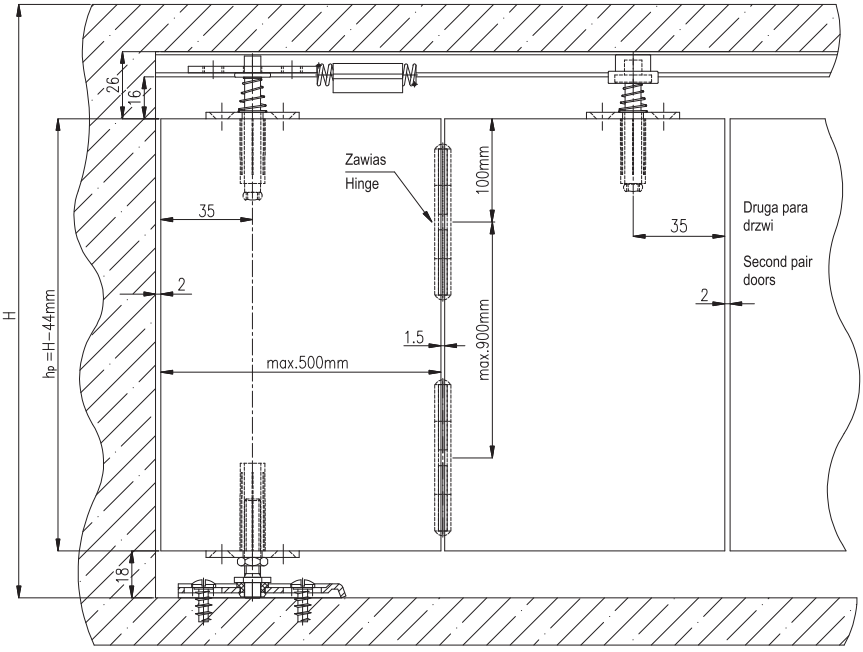

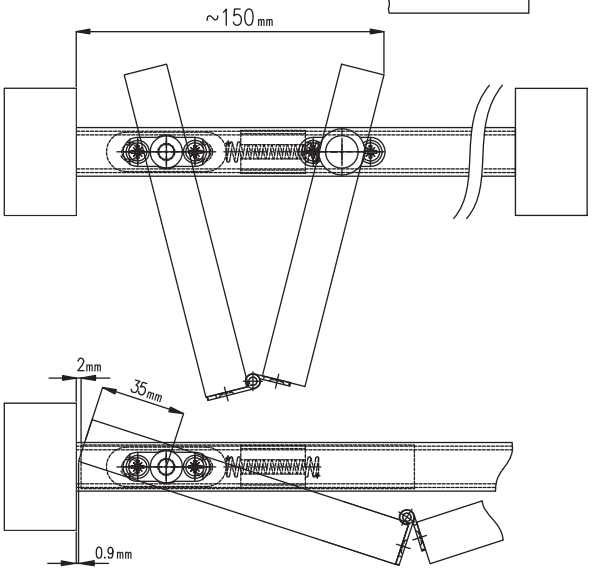

Producent zastrzega sobie prawo dokonywania zmian wymiarów, kolorów, opisów we wszystkich produktach bez wcześniejszego zawiadamiania i podania przyczyny.
Producer has the rights to change the dimiensions, colors, instructions in all products without any notice.

Laguna Sp. z o.o. ul. Grunwaldzka 103A, 83-000 Pruszcz Gdański tel. (+48 58) 683 57 25 (26, 27) fax (+48 58) 683 45 66 e-mail: laguna@laguna.pl www.laguna.pl